RUBINETTERIE

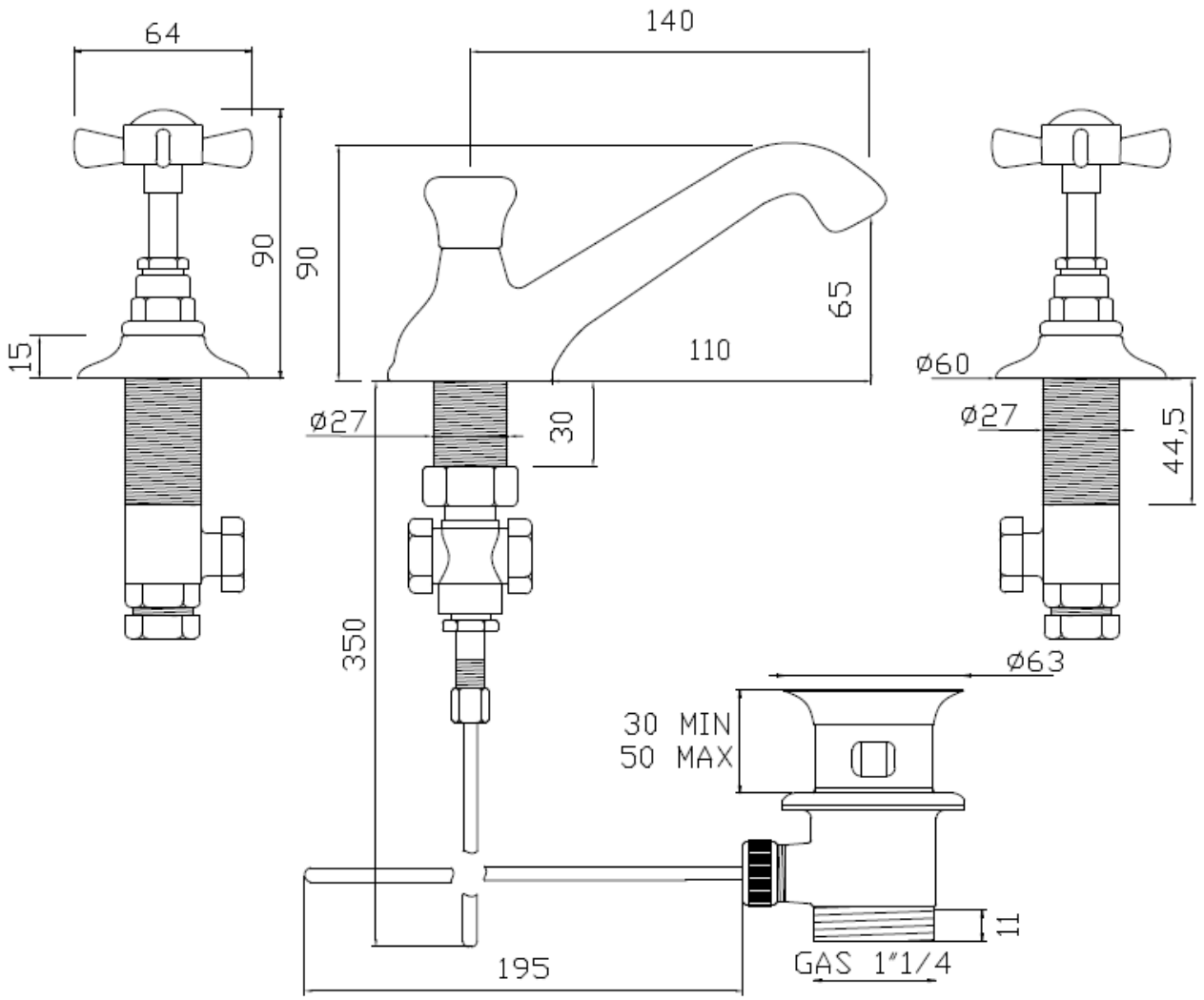

Art.: BATTERIA LAVABO 3 FORI CON SCARICO SERIE ANTICA 3 holes basin mixer with PUW Antica	**Cod.:** AN142ma
Mat.: Ottone/Brass	**Peso/Weight**
Tolleranza/Tolerance:	**Ultima Rev./Last Rev.:** Nov. / 2011

N.B.- Tutte le misure sono in millimetri / *All measurements are in millimetres*

SBORDONI®